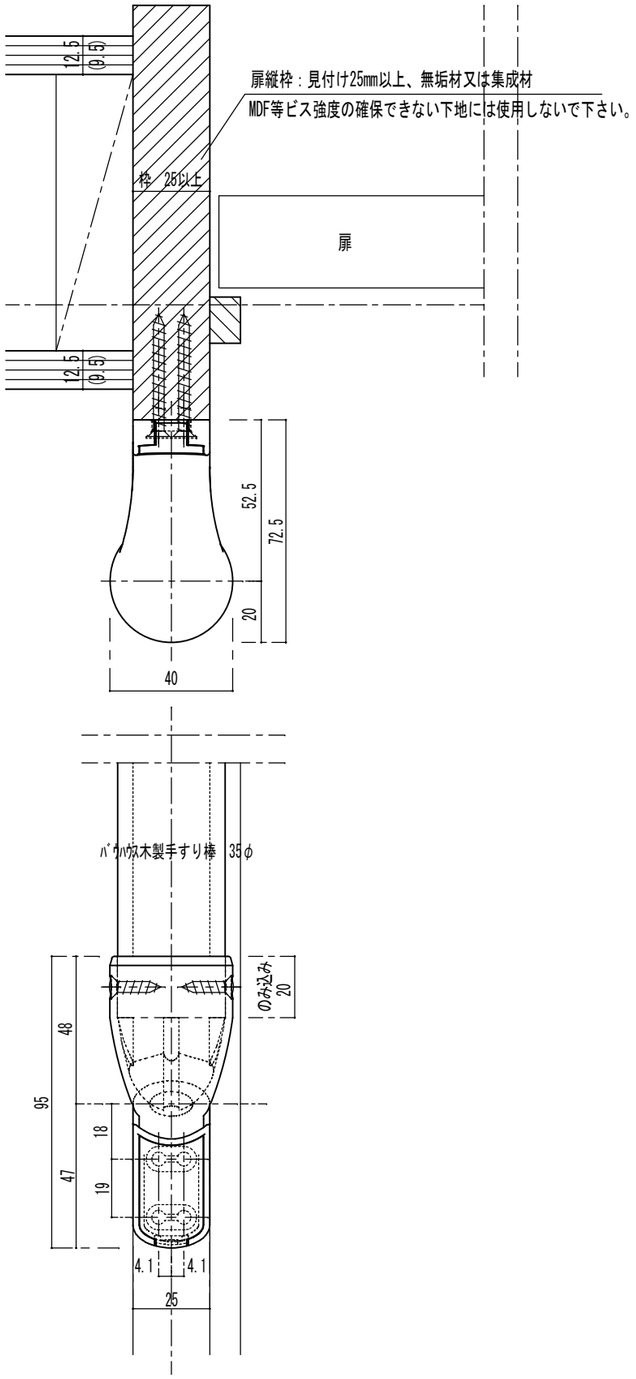

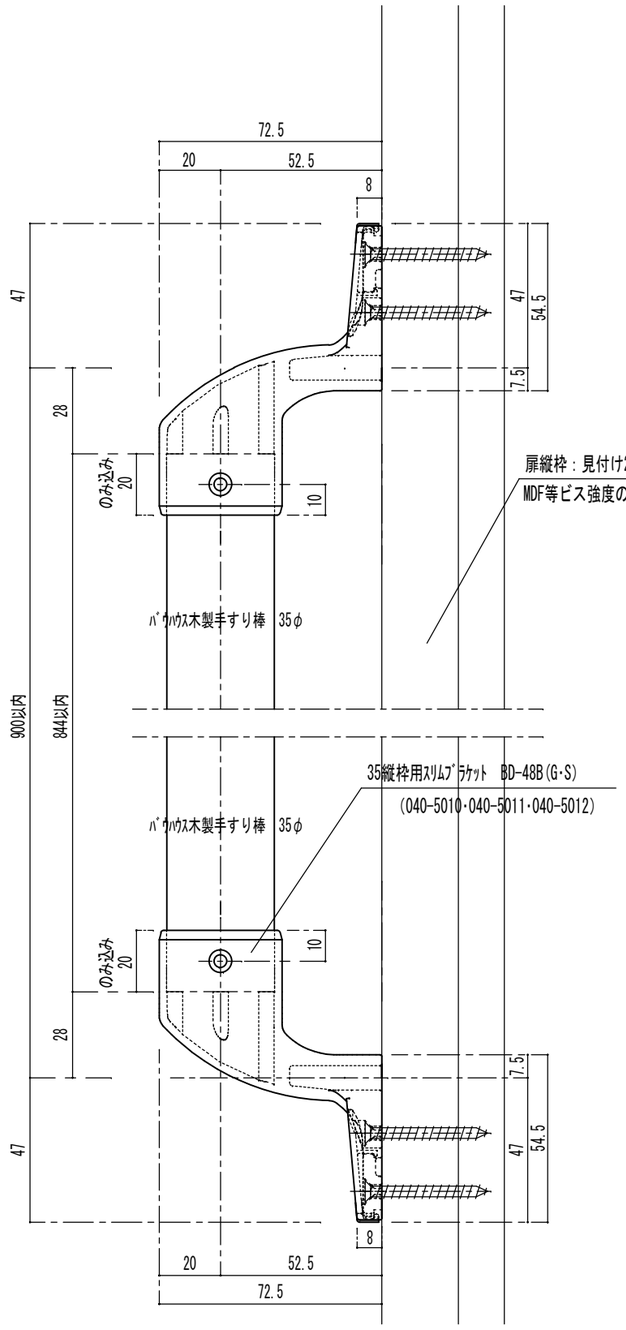

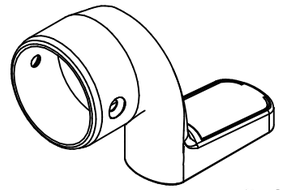

参考斜視図

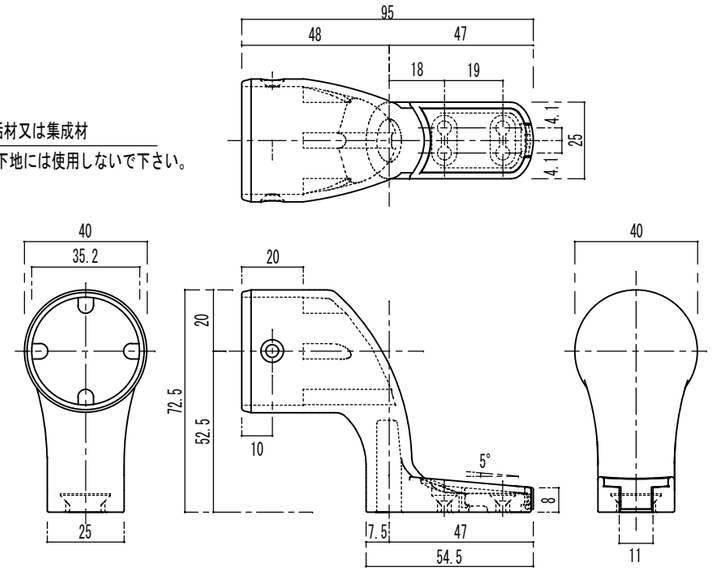

付属ねじ
手すり取付：⊕ 皿タッピンねじ3×16 2本
ブラケット取付：⊕ 皿タッピンねじ4.0×40溝付 4本

35縦枠用スリムブラケット詳細図

BD-48B(G・S)

注意 金具を手すり棒や柱等にビス止めする際には必ず下穴をあけてください。

セレクト35BD−48B（G・S）

品番	名称	数量	材質	表面処理	備考

記事：木下地納まり図

名称	バウハウスセレクトNエンドソケット詳細図 形式 笠木:バウハウス手すり棒35φ	製図月日	11.07.14	承認		検図		設計		製図	
図番	BD-48B(G・S)	尺度	1/2	マツ六株式会社 MaZROC CO.,LTD.					